DC-DC 스텝다운(강압) 컨버터(전압변환기) 모듈

(입력전압 : 3.3V~40V, 출력전압 : 1.5V~35V)

(NP-DCSD2 Ver 7.0)

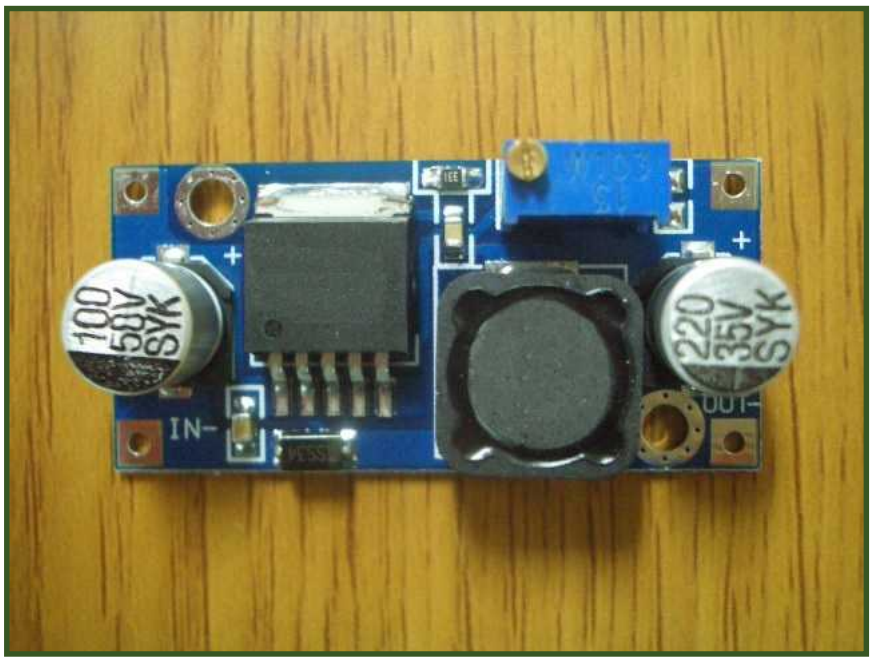

R & D : www.neotics.co.kr
Sales : www.logiccamp.co.kr
E-Mail : neotics@neotics.co.kr
E-Mail : sales@logiccamp.co.kr

. DC-DC 스텝다운 컨버터(전압변환기) 모듈.

* DC-DC 스텝다운 컨버터(전압변환기) 모듈은 입력된 DC 전원(전압)을 사용자가 필요로 하는 전압(DC 1.5V ~ 35V)으로 변경하여 주는 회로입니다.

* 입력전압 (DC 3.3V ~ 40V)를 입력하여 모듈의 가변저항기(VR)를 돌려 사용자가 원하는 출력전압 (DC 1.5V ~ 35V)을 출력합니다.

-용도-

☞ 각종 전자회로의 전원 공급장치 (예 DC 3V, DC5V, DC12V, DC 24V등).
☞ 가변의 전원장치로서 사용자가 원하는 전압을 출력할 수 있습니다.
(참조 : 입력전압은 출력전압 보다 약 2.5V~3V 이상 높아야 합니다.)

-특징-

☞ 전압 가변형 DC-DC 스텝다운 컨버터.
☞ 입력 전압범위가 광범위 합니다. (DC 3.3V ~ 40V).
☞ 출력 전압범위가 광범위 합니다. (입력 전압에 따라 DC 1.5V ~ 35V).
☞ 정격 전류-2A, 순간 최대 출력전류-3A : 입/출력 전압-전류에 따라 달라집니다.
☞ 크기 : 45mm X 20mm X 14mm.

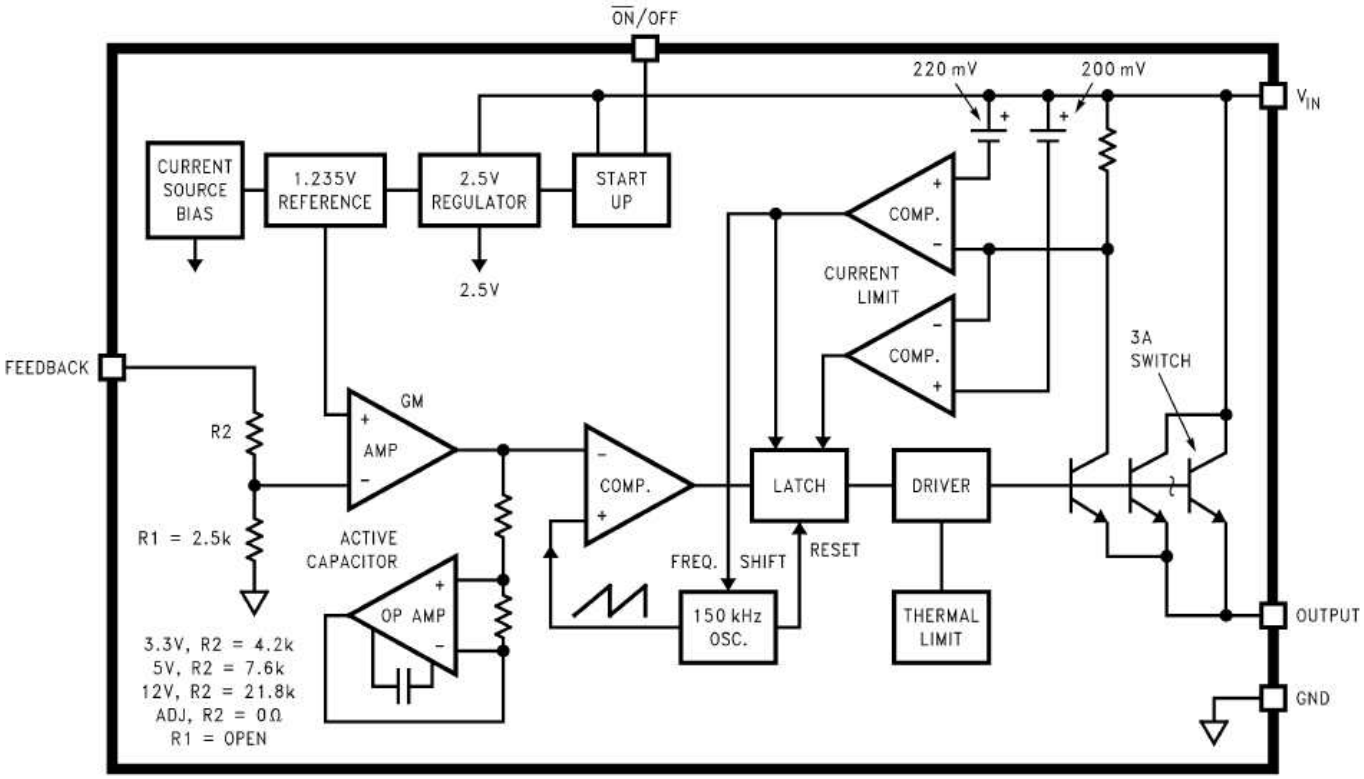

** Chip Block Diagram **

. DC-DC 스텝다운 컨버터(전압변환기) 모듈의 사양.

사 양	내 역
입력 전압	DC 3.3V ~ 40V
출력 전압	DC 1.5V ~ 35V
출력 전류	정격 전류 : 2A 최대 전류 : 3A (방열판 사용)
변환 효율	92% 전후
동작 주파수	150KHz
동작 방식	비 동기식
크기	45mm X 20mm X 14mm

. DC-DC 스텝다운 컨버터(전압변환기) 모듈의 구성.

** 입력전압은 DC 3V ~ 40V 범위 이하에서 입력하여 주십시오.
(입력전압이 허용범위 이상일 경우에는 오 동작 또는 제품이 파손될 수 있습니다)
** 출력전압은 전압조절용 가변저항기(볼륨)을 회전시켜 변경되며, 출력전압의 범위는 DC 1.5V ~ 35V 입니다.(입력 전압에 따라 다를 수 있습니다.)

<< 참조 >>
1. 입력전압은 원하는 출력전압 보다 약 2V~3V 이상 높아야 합니다.
2. 출력전압은 입력전압에 따라 변동될 수 있습니다.
3. 출력전압(전원)은 사용하고자 하는 회로에 연결하기 전 전압조절용 가변저항기(볼륨)을 사용하여, 원하는 전압을 맞춘 후 연결 사용하여 주십시오.
4. 입력전원의 최대 전류 및 출력 전압에 따라 최대 전류가 다를 수 있습니다.
사용하고자 하는 전류에 맞추어 입력전원의 전압/전류를 확인 후 사용하여 주십시오.
(입력전압의 전류가 충분하지 못할 경우, 또는 최대부하 연속 출력의 경우 출력 전압 또는 전류가 정상적으로 출력되지 않을 수 있습니다.)

** 전류 소모가 크거나, 최대전류 사용의 경우 필히 방열판을 필히 사용하여 주십시오 **

. DC-DC 스텝다운 컨버터(전압변환기) 모듈의 모양.

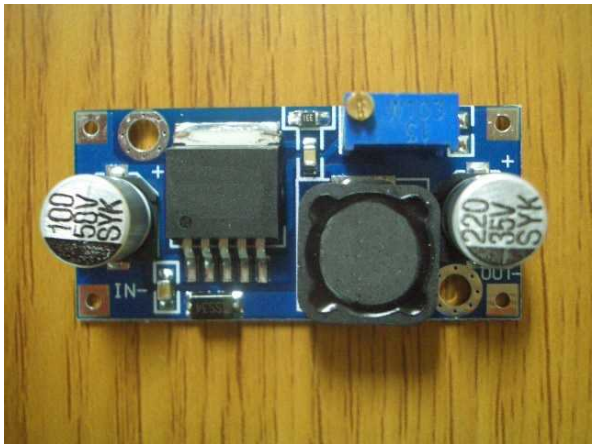

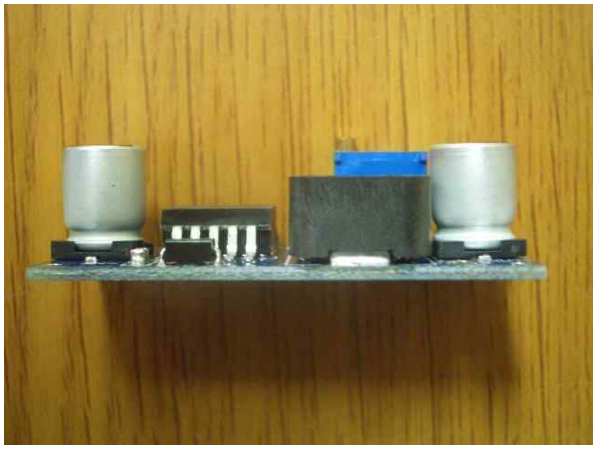

***** 주 의 사 항 *****

1. 본 회로는 테스트 완료 후 판매하고 있습니다.
2. 본 회로를 다른 기기와 연결 사용할 경우에는 기기의 특성을 필히 확인 후 사용하여 주십시오.
   (본 회로를 다른 회로와 연결 사용하여 발생되는 모든 책임은 사용자 에게 있음을 알려드립니다.)
3. 본 회로 사용시 연결 기기의 오 동작 및 파손 기타 모든 손해배상에 대하여는 개발회사 및 제조회사, 또는 판매점에 책임이 없음을 알려드립니다.
4. 본 회로를 활용하여 제작 또는 변형 판매할 경우 제작된 제품은 사용할 국가 또는 지역에 따라 제품 승인(인증)이 필요할 수 있으며, 이러한 경우 에는 제품 승인인증을 받고 판매하여야 합니다.