5EH-4PR

PCB 단자대 > PCB 커넥터-소켓

다운로드 데이트:2018-10-04버전:V1

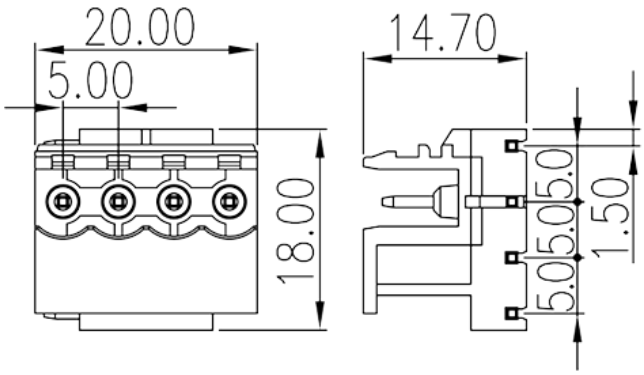

제품소개

Pitch: 5.00 mm , 300V, 15A

일반정보

일반정보	PCB Connector Socket , Wave soldering
카테고리	PCB connector Socket
핀간격 (mm)	5.00
색상	Green(default)
락킹타입	Without
솔더링 방식	Wave soldering
길이 (mm)	20.00
너비 (mm)	14.70
높이 (mm)	18.00
핀 치수(두께x너비) (mm)	1.0X1.0
PCB 홀 직경 (mm)	1.6~1.7
폴수(핀수)	4
단수	Single level

원자재 정보

절연자재	PA66
절연자재 그룹	I
UL 94에 따른 난연등급	V0

전화 : +886-2-8069-9000 / 이메일: service@dinkle.com.tw
© DINKLE ENTERPRISE CO ,LTD. ALL RIGHT RESERVED

전도체 원자재	Copper Alloy
도체표면 도금처리	Tinned

커넥션정보-IEC

정격전류(A)	18
정격전압 (II/2)(V)	630
정격전압 (III/2)(V)	320
정격전압 (III/3)(V)	250
정격충격전압 (II/2)(KV)	4
정격충격전압 (III/2)(KV)	4
정격충격전압 (III/3)(KV)	4

커넥션 데이타-UL

정격전압(UL/CUL Group B)(V)	300
정격전류(UL/CUL Group B)(A)	15
정격전압(UL/CUL Group D)(V)	300
정격전류(UL/CUL Group D)(A)	10

사용환경&안전

손가락 보호 (YES or NO)	YES
최고 동작온도	115
최저 동작온도	-40

UL인증

정격전압 (Group B)(V)	300
정격전류 (Group B)(A)	15
정격전압 (Group D)(V)	300
정격전류(Group D)(A)	10

CUL인증

정격전압 (Group B)(V)	300
정격전류 (Group B)(A)	15
정격전압 (Group D)(V)	300
정격전류(Group D)(A)	10

전화 : +886-2-8069-9000 / 이메일: service@dinkle.com.tw
© DINKLE ENTERPRISE CO ,LTD. ALL RIGHT RESERVED

치수 도면

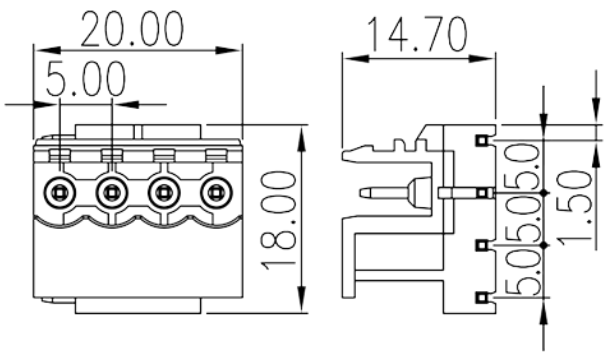

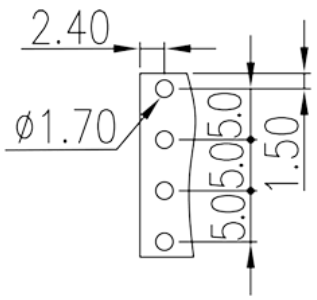

인증

© DINKLE ENTERPRISE CO ,LTD. ALL RIGHT RESERVED